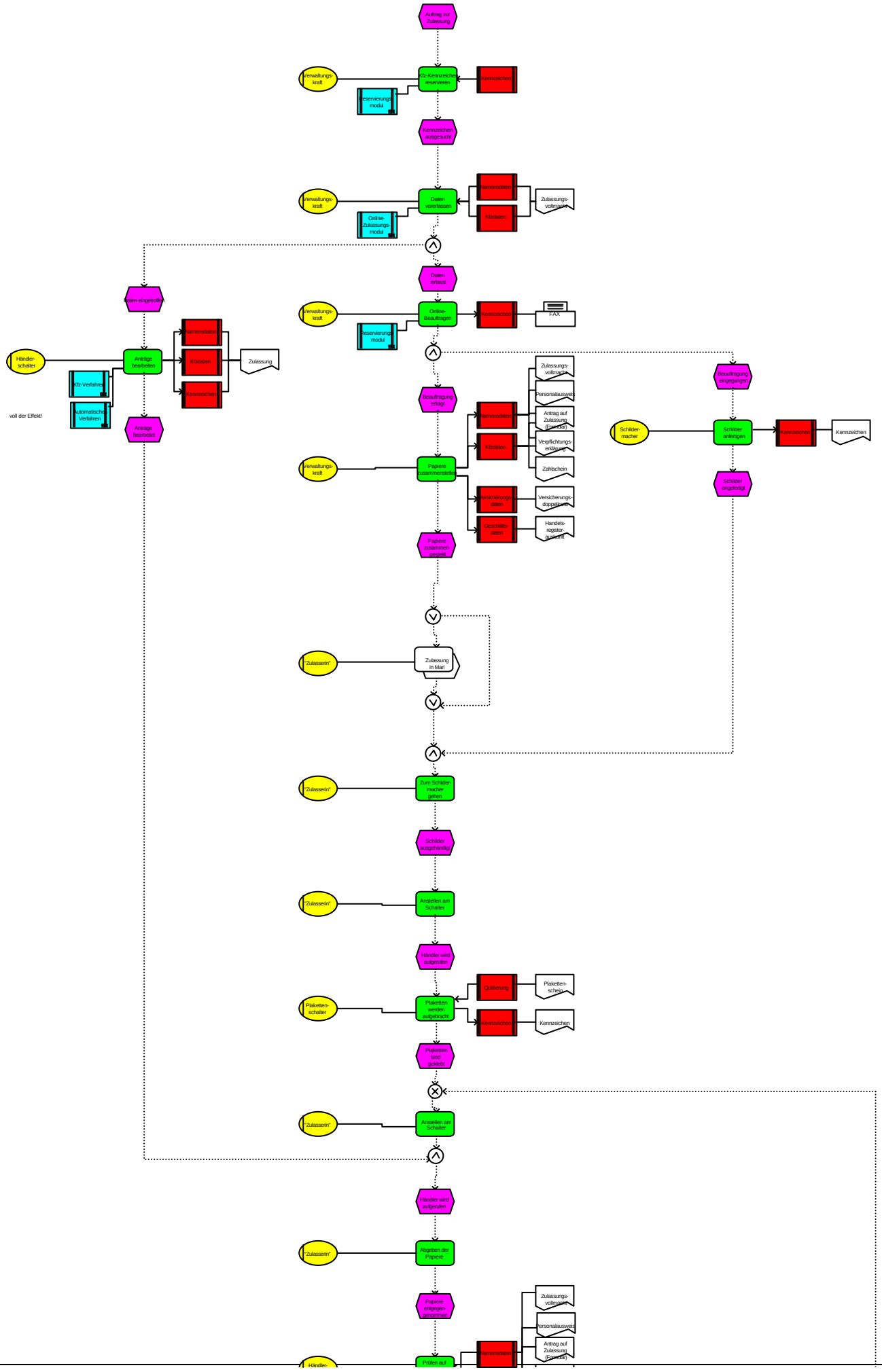
Auftrag zur Zulassung
Verwaltungs-kraft
Kfz-Kennzeichen reservieren
Kennzeichen
Reservierungs-modul
Kennzeichen ausgesucht
Verwaltungs-kraft
Daten vorerfassen
Namensdaten
Kfzdaten
Zulassungs-vollmacht
Online-Zulassungs-modul
Daten erfasst
Daten eingetroffen
Verwaltungs-kraft
Online-Beauftragen
Kennzeichen
FAX
Reservierungs-modul
Händler-schalter
Anträge bearbeiten
Namensdaten
Kfzdaten
Kennzeichen
Zulassung
Kfz-Verfahren
Automatische Verfahren
voll der Effekt!
Anträge bearbeitet
Beauftragung erfolgt
Zulassungs-vollmacht
Personalausweis
Antrag auf Zulassung (Eigentum)
Verpflichtungs-erklärung
Zahlschein
Namensdaten
Kfzdaten
Versicherungs-daten
Geschäfts-daten
Versicherungs-doppelkarte
Handels-register-auszug
Verwaltungs-kraft
Papiere zusammenstellen
Papiere zusammen-gestellt
Beauftragung eingegangen
Schilder-macher
Schilder anfertigen
Kennzeichen
Kennzeichen
Schilder angefertigt
"Zulasserin"
Zulassung in Mail
"Zulasserin"
Zum Schilder-macher gehen
Schilder ausgehändigt
"Zulasserin"
Anstellen am Schalter
Händler wird aufgerufen
Plaketten-schalter
Plaketten werden aufgebracht
Quittierung
Plaketten-schein
Kennzeichen
Kennzeichen
Plaketten sind geklebt
"Zulasserin"
Anstellen am Schalter
Händler wird aufgerufen
"Zulasserin"
Abgeben der Papiere
Papiere entgegen-genommen
Zulassungs-vollmacht
Personalausweis
Antrag auf Zulassung (Eigentum)
Namensdaten
Prüfen auf

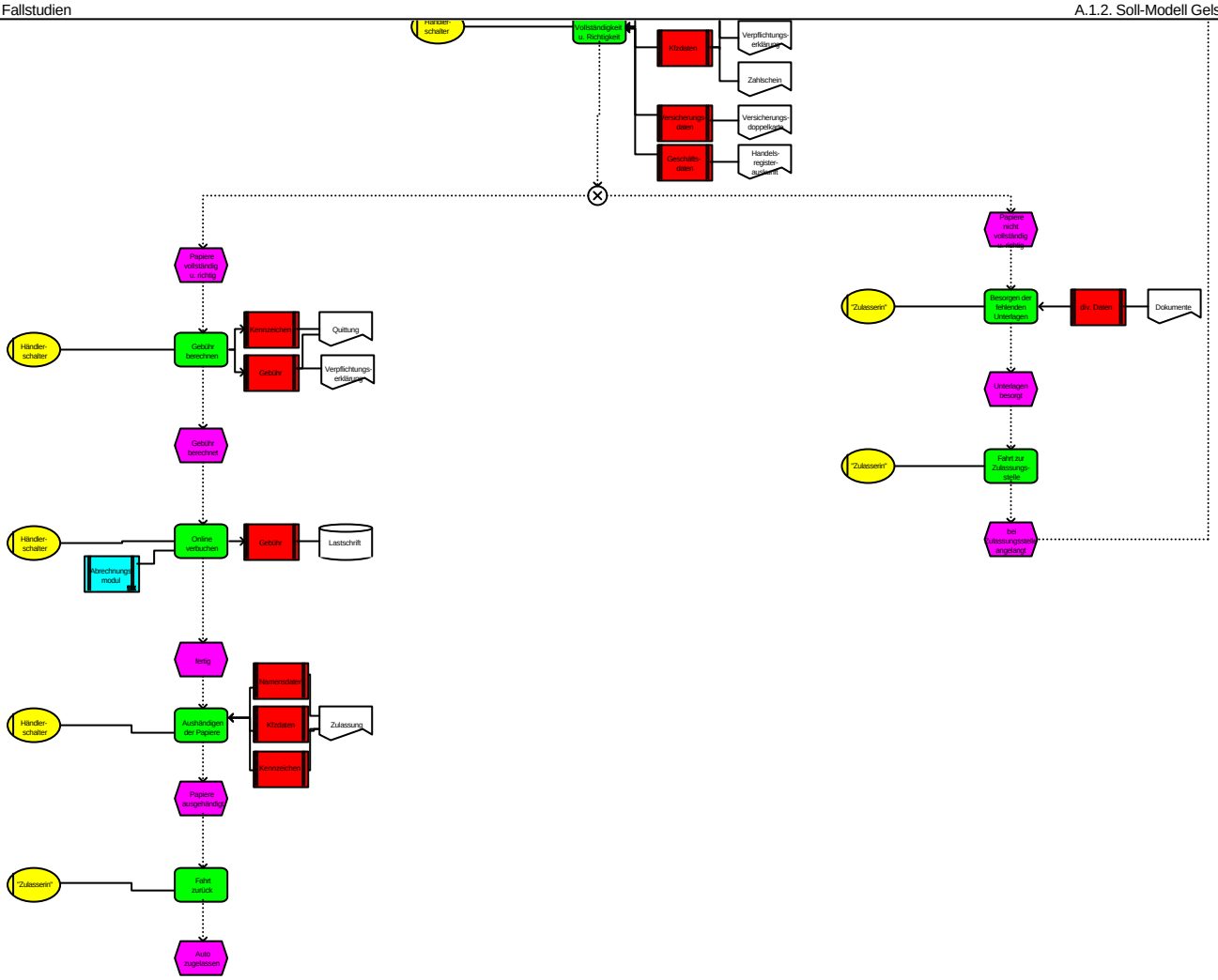
Händler-schalter
Vollständigkeit u. Richtigkeit
Kfzdaten
Verpflichtungs-erklärung
Zahlschein
Versicherungs-daten
Versicherungs-doppelkarte
Geschäfts-daten
Handels-register-auszug
Papiere vollständig u. richtig
Papiere nicht vollständig u. richtig
Händler-schalter
Gebühr berechnen
Kennzeichen
Quittung
Gebühr
Verpflichtungs-erklärung
Gebühr berechnet
Händler-schalter
Online verbuchen
Gebühr
Lastschrift
Abrechnungs-modul
fertig
Händler-schalter
Aushändigen der Papiere
Namensdatei
Kfzdaten
Kennzeichen
Zulassung
Papiere ausgehändigt
"Zulasserin"
Fahrt zurück
Auto zugelassen
"Zulasserin"
Besorgen der fehlenden Unterlagen
div. Daten
Dokumente
Unterlagen besorgt
"Zulasserin"
Fahrt zur Zulassungs-stelle
bei Zulassungsstelle angelangt