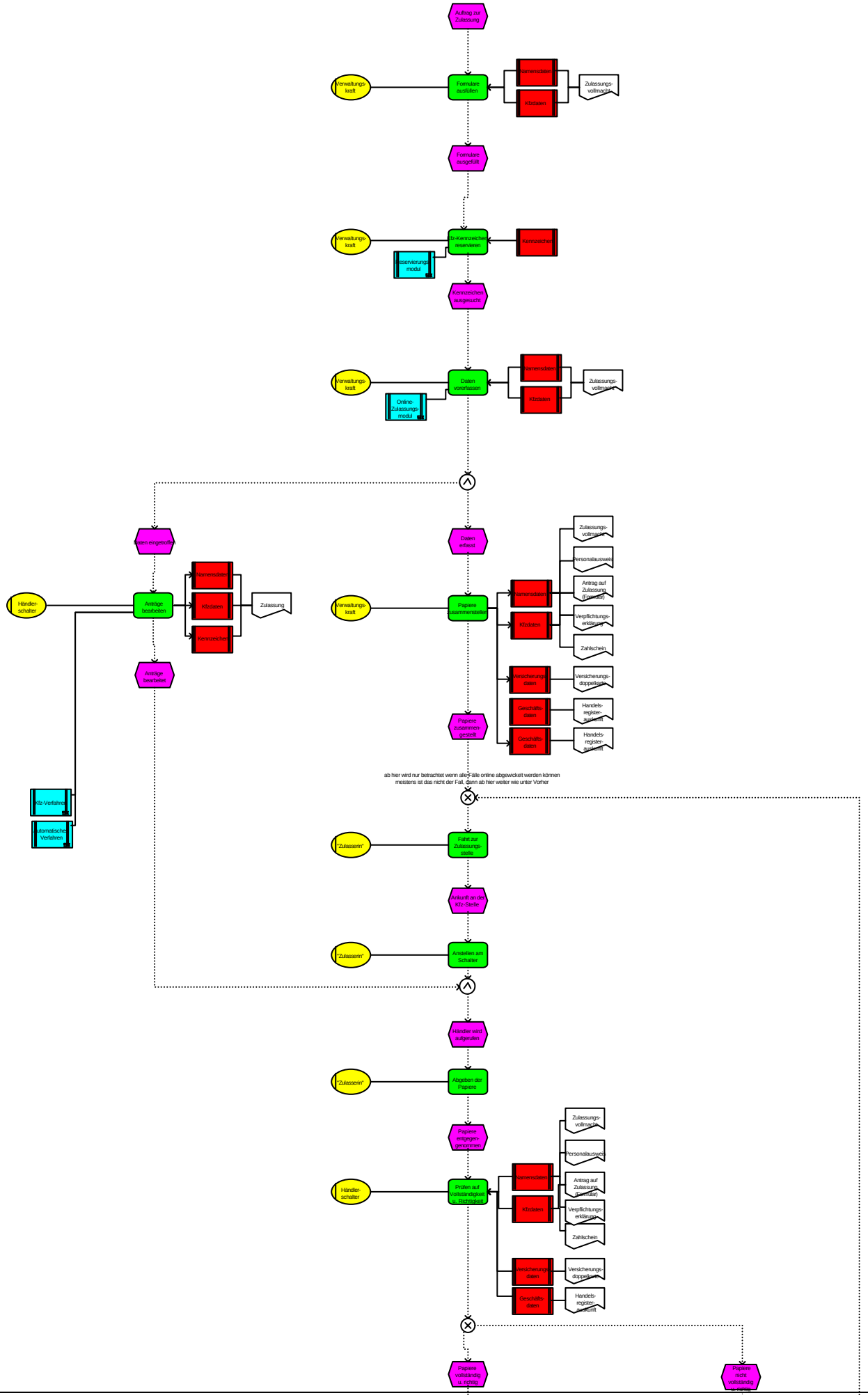
Auftrag zur Zulassung
Verwaltungs-kraft
Formulare ausfüllen
Namensdaten
Kfzdaten
Zulassungs-vollmacht
Formulare ausgefüllt
Verwaltungs-kraft
Kz-Kennzeichen reservieren
Kennzeichen
Reservierungs-modul
Kennzeichen ausgesucht
Verwaltungs-kraft
Daten vorerfassen
Namensdaten
Kfzdaten
Zulassungs-vollmacht
Online-Zulassungs-modul
Daten eingetroffen
Händler-schalter
Anträge bearbeiten
Namensdaten
Kfzdaten
Kennzeichen
Zulassung
Anträge bearbeitet
Kfz-Verfahren
Automatisches Verfahren
Daten erfasst
Verwaltungs-kraft
Papiere zusammenstellen
Namensdaten
Kfzdaten
Versicherungs-daten
Geschäfts-daten
Geschäfts-daten
Zulassungs-vollmacht
Personalausweis
Antrag auf Zulassung (Formular)
Verpflichtungs-erklärung
Zahlschein
Versicherungs-doppelkarte
Handels-register-auskunft
Handels-register-auskunft
Papiere zusammen-gestellt
ab hier wird nur betrachtet wenn alle Fälle online abgewickelt werden können
meistens ist das nicht der Fall, dann ab hier weiter wie unter Vorher
"Zulasserin"
Fahrt zur Zulassungs-stelle
Ankunft an der Kfz-Stelle
"Zulasserin"
Anstellen am Schalter
Händler wird aufgerufen
"Zulasserin"
Abgeben der Papiere
Papiere entgegen genommen
Händler-schalter
Prüfen auf Vollständigkeit u. Richtigkeit
Namensdaten
Kfzdaten
Versicherungs-daten
Geschäfts-daten
Zulassungs-vollmacht
Personalausweis
Antrag auf Zulassung (Formular)
Verpflichtungs-erklärung
Zahlschein
Versicherungs-doppelkarte
Handels-register-auskunft
Papiere vollständig u. richtig
Papiere nicht vollständig

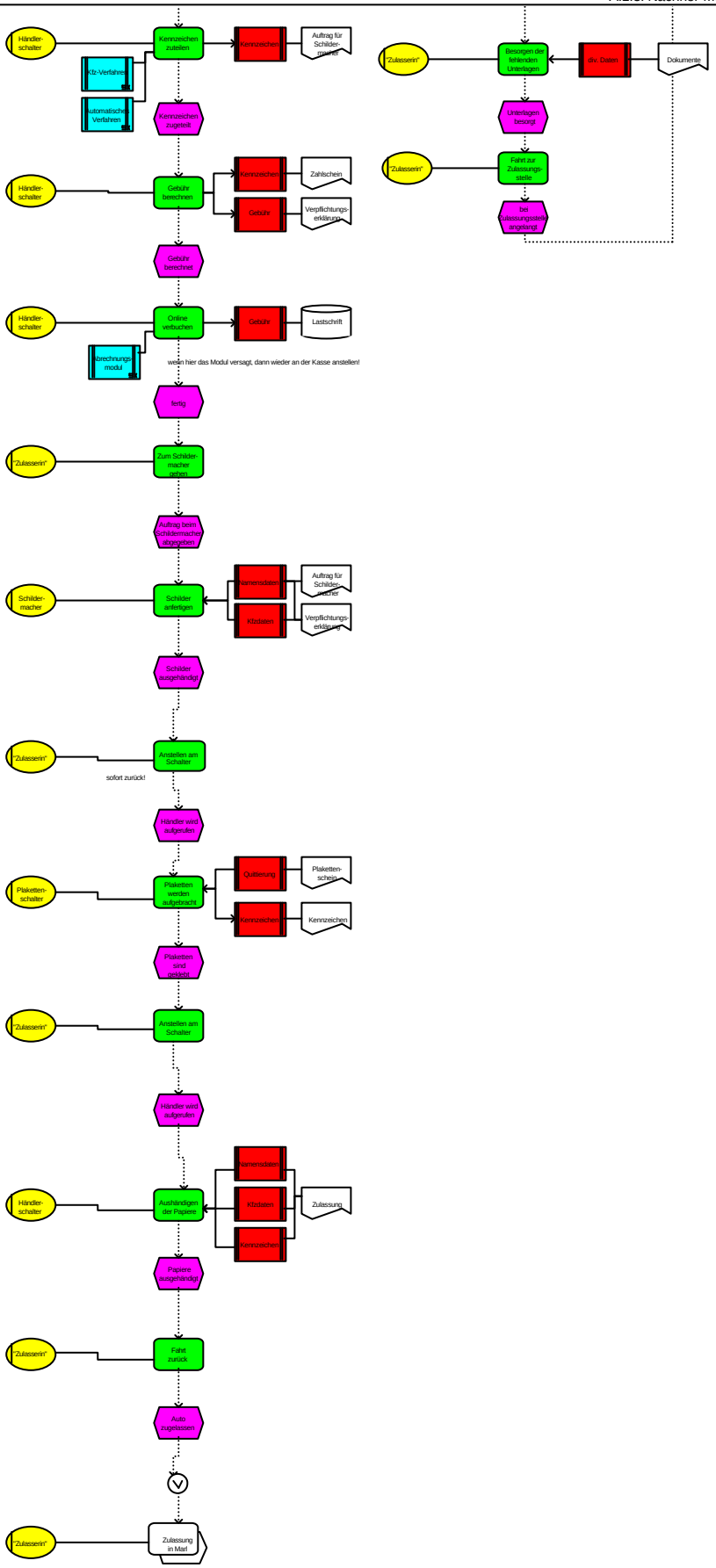
Händler-schalter
Kennzeichen zuteilen
Kfz-Verfahren
Automatisches Verfahren
Kennzeichen
Auftrag für Schilder-macher
Kennzeichen zugeteilt
Zulasserin
Besorgen der fehlenden Unterlagen
div. Daten
Dokumente
Unterlagen besorgt
Zulasserin
Fahrt zur Zulassungs-stelle
bei Zulassungsstelle angelangt
Händler-schalter
Gebühr berechnen
Kennzeichen
Zahlschein
Gebühr
Verpflichtungs-erklärung
Gebühr berechnet
Händler-schalter
Online verbuchen
Gebühr
Lastschrift
Abrechnungs-modul
wenn hier das Modul versagt, dann wieder an der Kasse anstellen!
fertig
Zulasserin
Zum Schilder-macher gehen
Auftrag beim Schildermacher abgegeben
Schilder-macher
Schilder anfertigen
Namensdaten
Kfzdaten
Auftrag für Schilder-macher
Verpflichtungs-erklärung
Schilder ausgehändigt
Zulasserin
Anstellen am Schalter
sofort zurück!
Händler wird aufgerufen
Plaketten-schalter
Plaketten werden aufgebracht
Quittierung
Kennzeichen
Plaketten-schein
Kennzeichen
Plaketten sind geklebt
Zulasserin
Anstellen am Schalter
Händler wird aufgerufen
Händler-schalter
Aushändigen der Papiere
Namensdaten
Kfzdaten
Kennzeichen
Zulassung
Papiere ausgehändigt
Zulasserin
Fahrt zurück
Auto zugelassen
Zulasserin
Zulassung in Marl