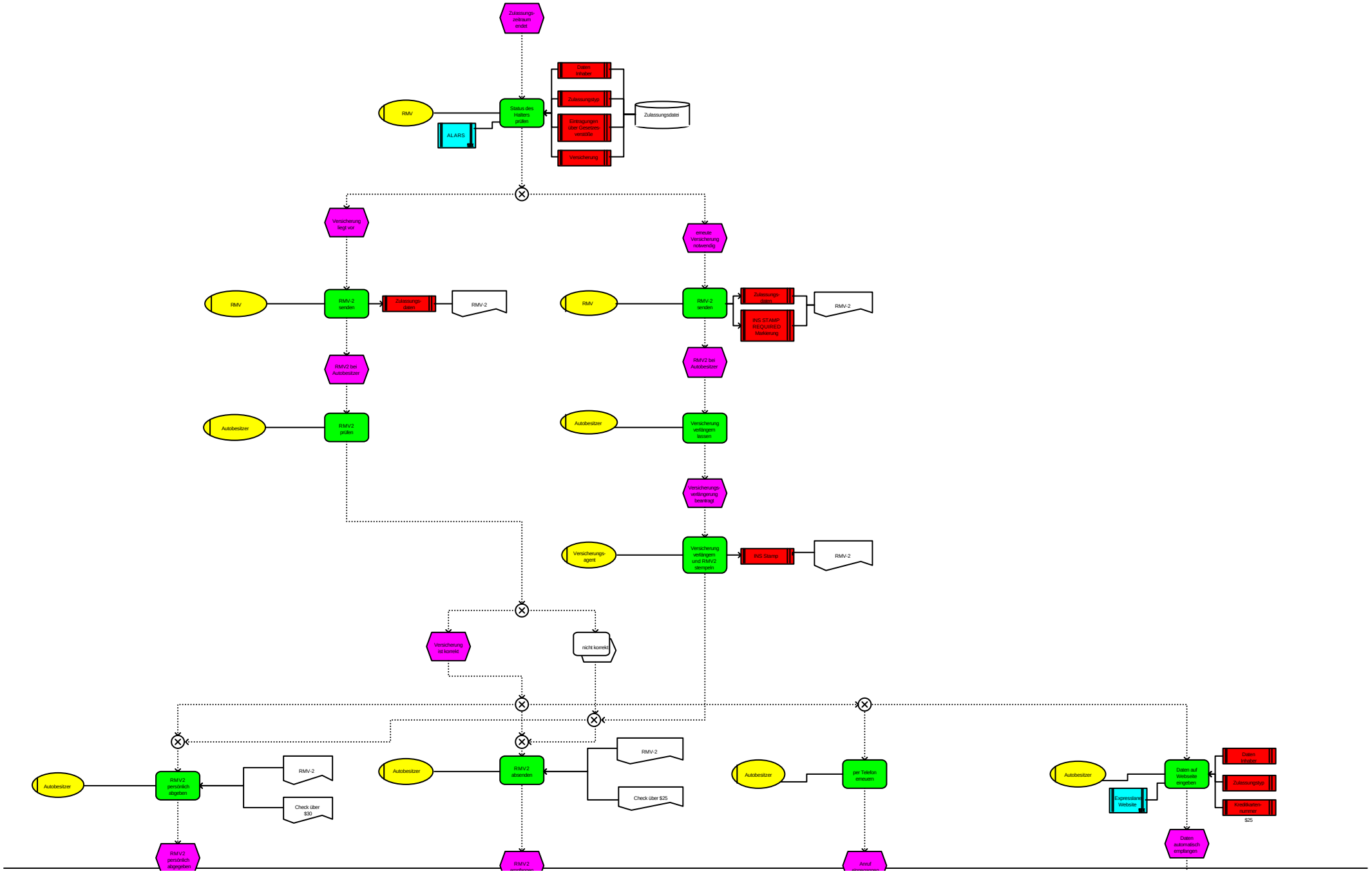
Zulassungs-zeitraum endet
RMV
Status des Halters prüfen
ALARS
Daten Inhaber
Zulassungstyp
Eintragungen über Gesetzes-verstöße
Versicherung
Zulassungsdatei
Versicherung liegt vor
erneute Versicherung notwendig
RMV
RMV-2 senden
Zulassungs-daten
RMV-2
RMV
RMV-2 senden
Zulassungs-daten
INS STAMP REQUIRED Markierung
RMV-2
RMV2 bei Autobesitzer
RMV2 bei Autobesitzer
Autobesitzer
RMV2 prüfen
Autobesitzer
Versicherung verlängern lassen
Versicherungs-verlängerung beantragt
Versicherungs-agent
Versicherung verlängern und RMV2 stempeln
INS Stamp
RMV-2
Versicherung ist korrekt
nicht korrekt
Autobesitzer
RMV2 persönlich abgeben
RMV-2
Check über $30
Autobesitzer
RMV2 absenden
RMV-2
Check über $25
Autobesitzer
per Telefon erneuern
Autobesitzer
Daten auf Webseite eingeben
Expressstarte Website
Daten Inhaber
Zulassungstyp
Kreditkarten-nummer
$25
RMV2 persönlich abgegeben
RMV2
Anruf
Daten automatisch empfangen

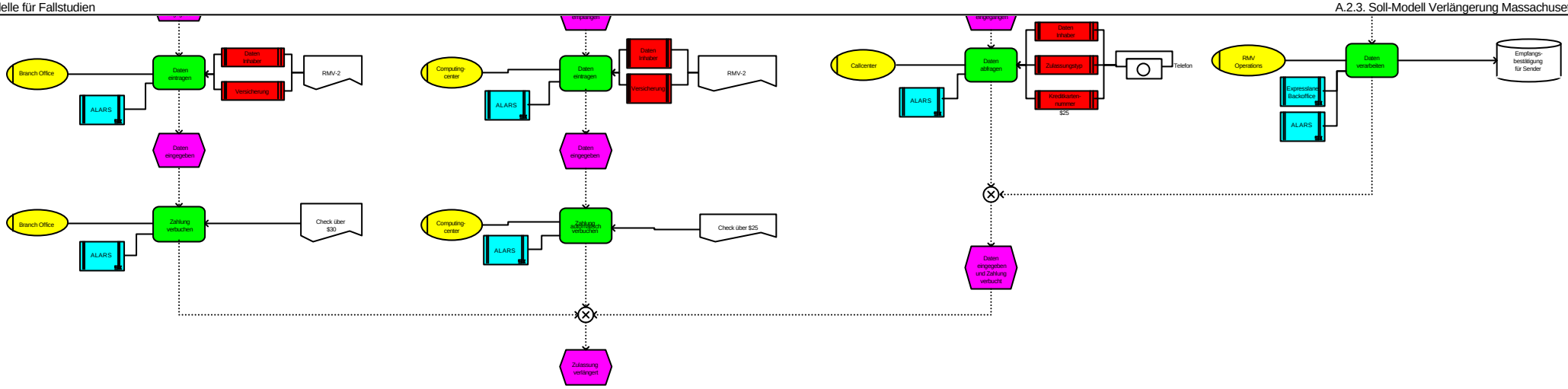
Branch Office
Daten eintragen
Daten inhaber
Versicherung
RMV-2
ALARS
Daten eingegeben
Branch Office
Zahlung verbuchen
Check über $30
ALARS
Computing-center
Daten eintragen
Daten inhaber
Versicherung
RMV-2
ALARS
Daten eingegeben
Computing-center
Zahlung automatisch verbuchen
Check über $25
ALARS
Callcenter
Daten abfragen
Daten inhaber
Zulassungstyp
Kreditkarten-nummer $25
Telefon
ALARS
Daten eingegeben und Zahlung verbucht
RMV Operations
Daten verarbeiten
Expressfax Backoffice
ALARS
Empfangs-bestätigung für Sender
Zulassung verlängert