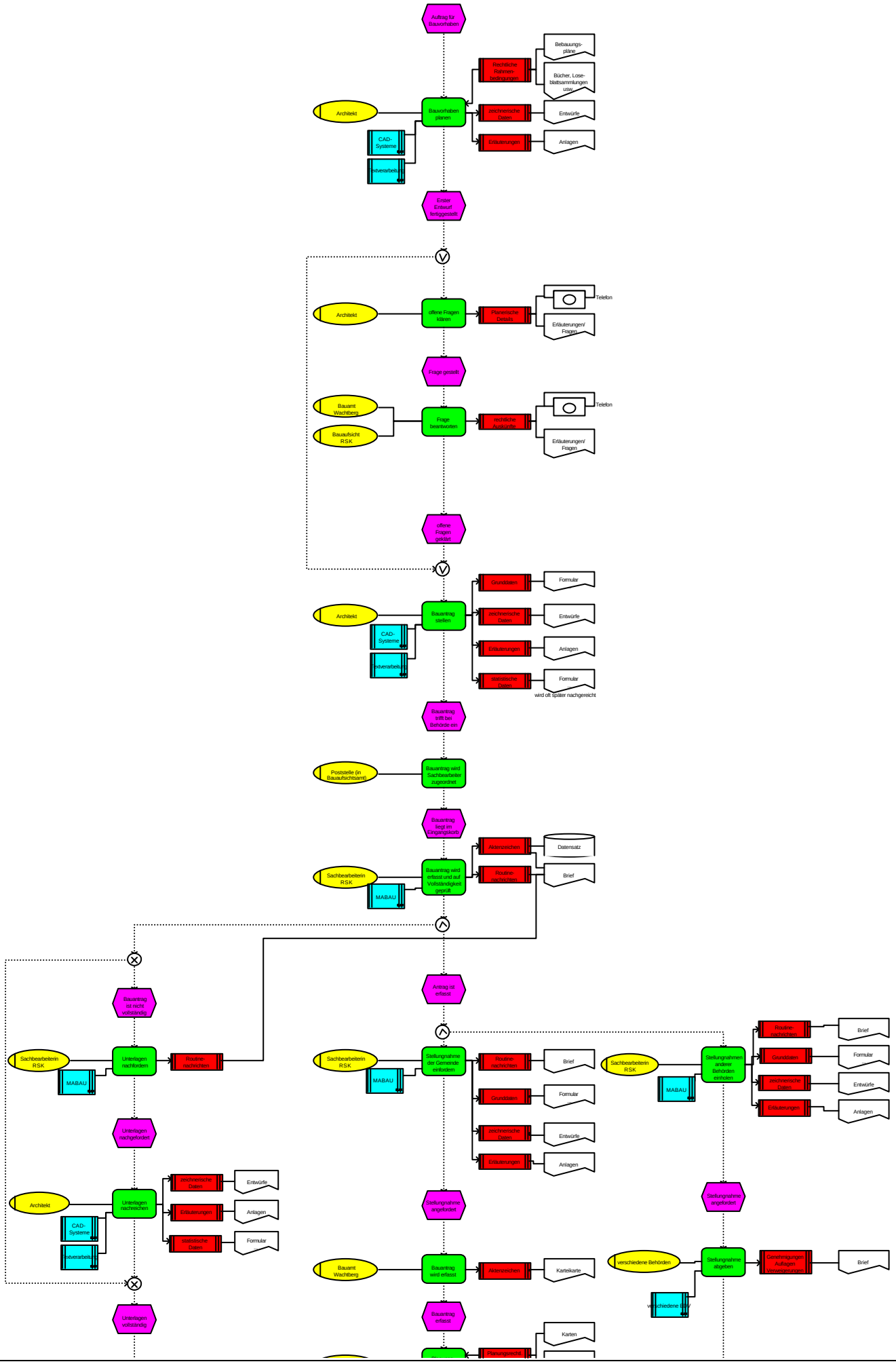
Auftrag für Bauvorhaben
Architekt
Bauvorhaben planen
CAD-Systeme
Textverarbeitung
Rechtliche Rahmen-bedingungen
Bebauungs-pläne
Bücher, Lose-blattsammlungen usw.
zeichnerische Daten
Entwürfe
Erläuterungen
Anlagen
Erster Entwurf fertiggestellt
Architekt
offene Fragen klären
Planerische Details
Telefon
Erläuterungen/ Fragen
Frage gestellt
Bauamt Wachtberg
Bauaufsicht RSK
Frage beantworten
rechtliche Auskünfte
Telefon
Erläuterungen/ Fragen
offene Fragen geklärt
Architekt
Bauantrag stellen
CAD-Systeme
Textverarbeitung
Grunddaten
Formular
zeichnerische Daten
Entwürfe
Erläuterungen
Anlagen
statistische Daten
Formular
wird oft später nachgereicht
Bauantrag trifft bei Behörde ein
Poststelle (in Bauaufsichtsamt)
Bauantrag wird Sachbearbeiter zugeordnet
Bauantrag liegt im Eingangskorb
Sachbearbeiterin RSK
Bauantrag wird erfasst und auf Vollständigkeit geprüft
MABAU
Aktenzeichen
Datensatz
Routine-nachrichten
Brief
Bauantrag ist nicht vollständig
Sachbearbeiterin RSK
Unterlagen nachfordern
MABAU
Routine-nachrichten
Unterlagen nachgefordert
Architekt
Unterlagen nachreichen
CAD-Systeme
Textverarbeitung
zeichnerische Daten
Entwürfe
Erläuterungen
Anlagen
statistische Daten
Formular
Unterlagen vollständig
Antrag ist erfasst
Sachbearbeiterin RSK
Stellungnahme der Gemeinde einfordern
MABAU
Routine-nachrichten
Brief
Grunddaten
Formular
zeichnerische Daten
Entwürfe
Erläuterungen
Anlagen
Stellungnahme angefordert
Bauamt Wachtberg
Bauantrag wird erfasst
Aktenzeichen
Karteikarte
Bauantrag erfasst
Karten
Sachbearbeiterin RSK
Stellungnahmen anderer Behörden einholen
MABAU
Routine-nachrichten
Brief
Grunddaten
Formular
zeichnerische Daten
Entwürfe
Erläuterungen
Anlagen
Stellungnahme angefordert
verschiedene Behörden
Stellungnahme abgeben
verschiedene Bü
Genehmigungen Auflagen Verweigerungen
Brief

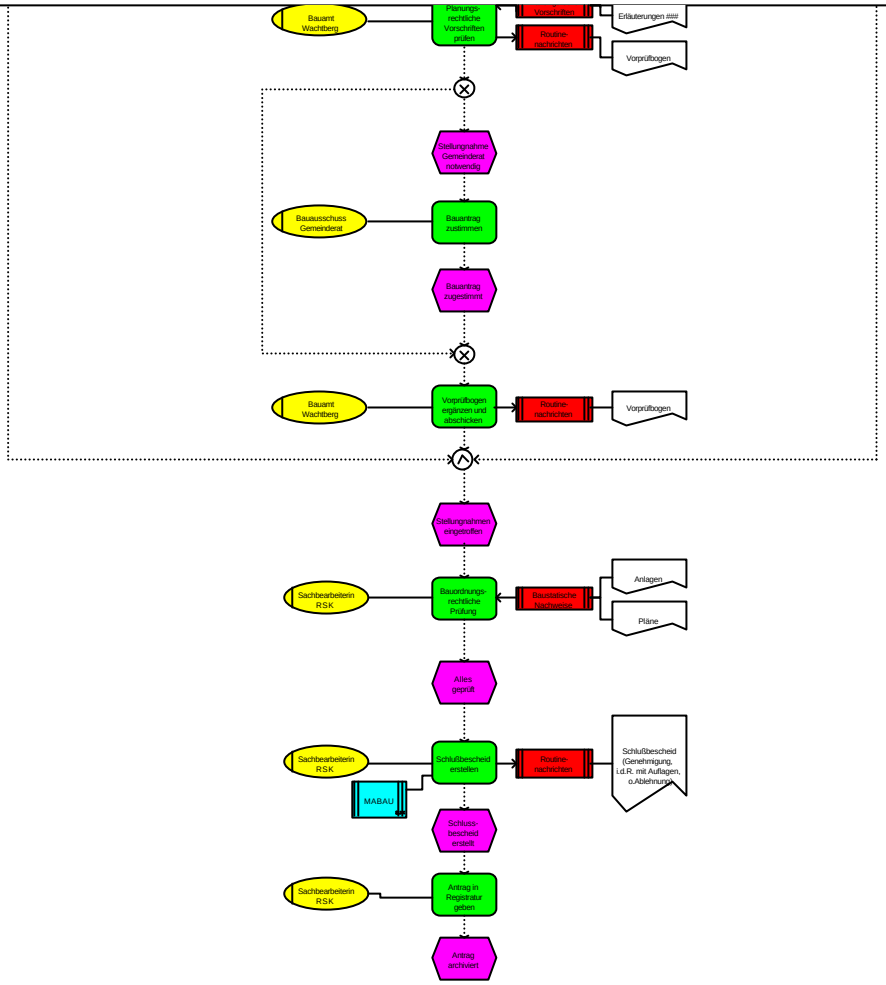
Bauamt Wachtberg
Planungs-rechtliche Vorschriften prüfen
Vorschriften
Erläuterungen ####
Routine-nachrichten
Vorprüfbogen
Stellungnahme Gemeinderat notwendig
Bauausschuss Gemeinderat
Bauantrag zustimmen
Bauantrag zugestimmt
Bauamt Wachtberg
Vorprüfbogen ergänzen und abschicken
Routine-nachrichten
Vorprüfbogen
Stellungnahmen eingetroffen
Sachbearbeiterin RSK
Bauordnungs-rechtliche Prüfung
Baustatische Nachweise
Anlagen
Pläne
Alles geprüft
Sachbearbeiterin RSK
Schlußbescheid erstellen
Routine-nachrichten
Schlußbescheid (Genehmigung, i.d.R. mit Auflagen, o.Ablehnung)
MABAU
Schluss-bescheid erstellt
Sachbearbeiterin RSK
Antrag in Registratur geben
Antrag archiviert