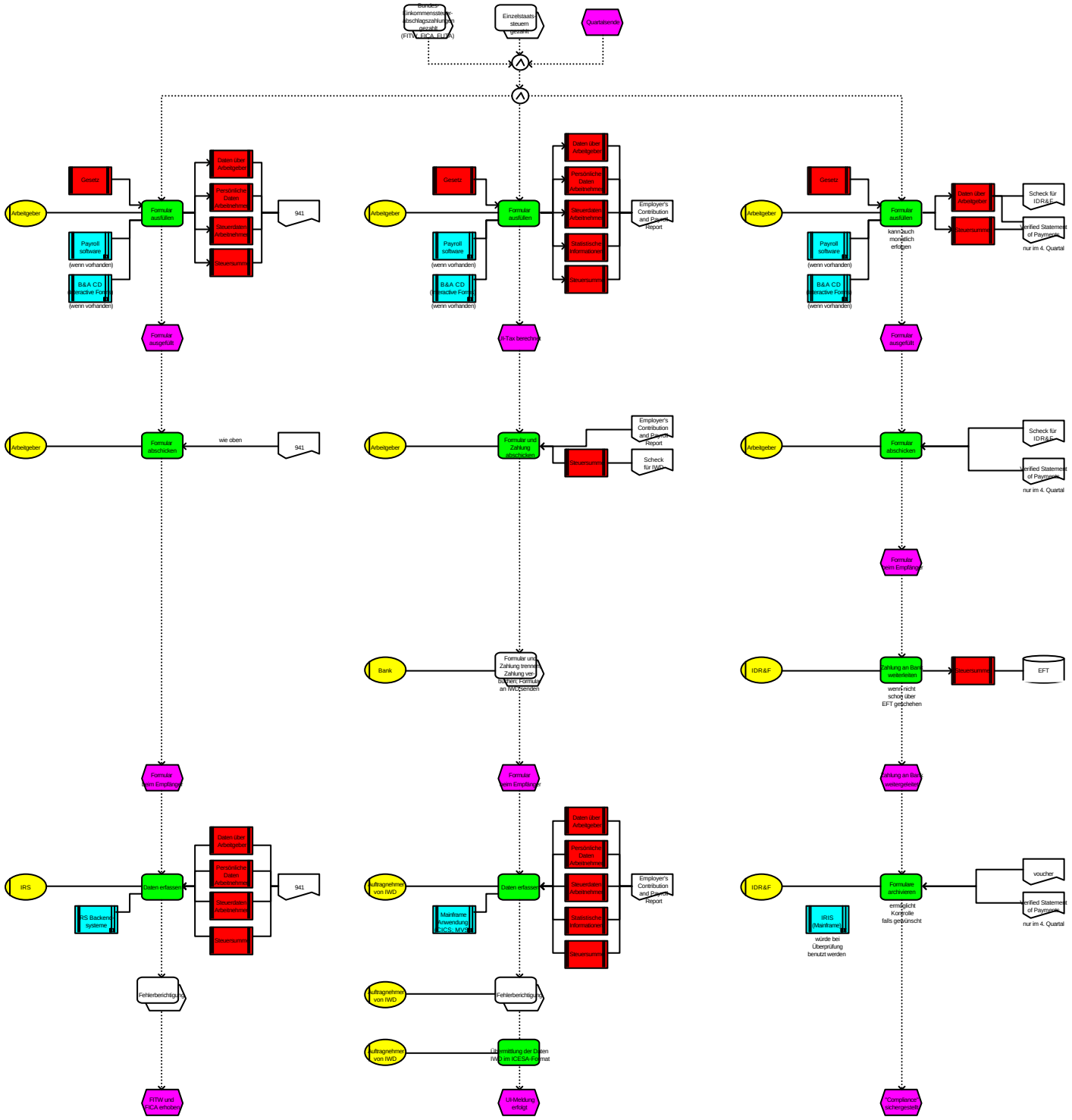
Bundes-, Einkommenssteuer-Abschlagszahlung(en) gezahlt (FITW, FICA, FUTA)
Einzelstaats steuern gezahlt
Quartalsende
Arbeitgeber
Gesetz
Formular ausfüllen
Payroll software
(wenn vorhanden)
B&A CD (Interactive Forms)
(wenn vorhanden)
Daten über Arbeitgeber
Persönliche Daten Arbeitnehmer
Steuerdaten Arbeitnehmer
Steuersumme
941
Formular ausgefüllt
Formular abschicken
wie oben
Daten erfassen
IRS Backend-systeme
Fehlerberichtigung
FITW und FICA erhoben
Employer's Contribution and Payroll Report
FiTax berechnet
Formular und Zahlung abschicken
Scheck für IWD
Bank
Formular und Zahlung trennen, Zahlung verbuchen, Formular an IWD senden
Formular beim Empfänger
Auftragnehmer von IWD
Mainframe Anwendung (CICS, MVS)
Übermittlung der Daten IWD im ICESA-Format
UI-Meldung erfolgt
Scheck für IDR&F
Verified Statement of Payments
nur im 4. Quartal
kann auch monatlich erfolgen
IDR&F
Zahlung an Bank weiterleiten
wenn nicht schon über EFT geschehen
EFT
Formulare archivieren
ermöglicht Kontrolle falls gewünscht
IRIS (Mainframe)
würde bei Überprüfung benutzt werden
voucher
Compliance sichergestellt