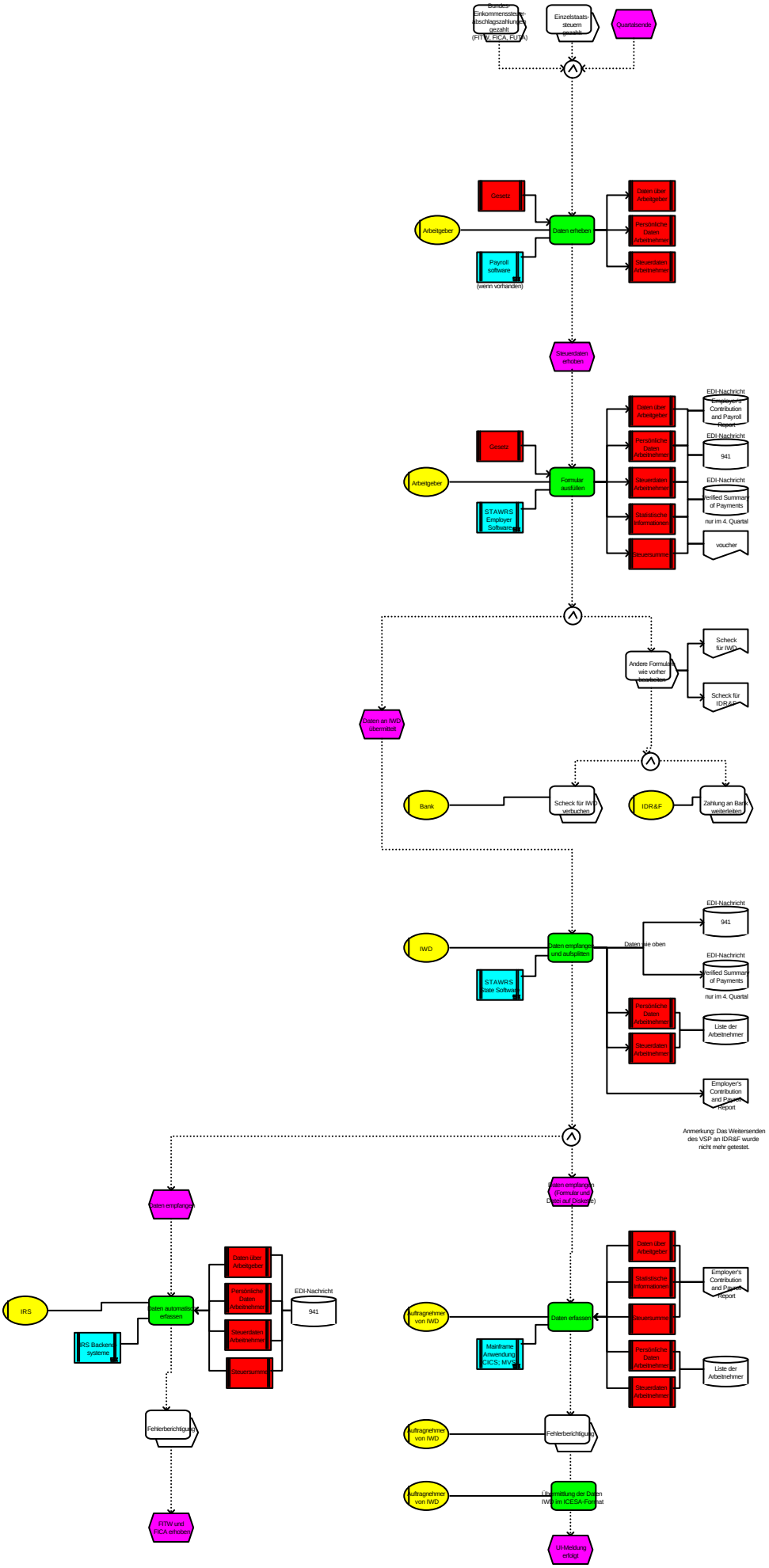
Bundes-Einkommensteuer-Abschlagszahlungen gezahlt (FITW, FICA, FUTA)
Einzelstaats-steuern gezahlt
Quartalsende
Gesetz
Arbeitgeber
Daten erheben
Payroll software
(wenn vorhanden)
Daten über Arbeitgeber
Persönliche Daten Arbeitnehmer
Steuerdaten Arbeitnehmer
Steuerdaten erhoben
Gesetz
Arbeitgeber
Formular ausfüllen
STAWRS Employer Software
Daten über Arbeitgeber
Persönliche Daten Arbeitnehmer
Steuerdaten Arbeitnehmer
Statistische Informationen
Steuersumme
EDI-Nachricht
Employer's Contribution and Payroll Report
EDI-Nachricht
941
EDI-Nachricht
Verified Summary of Payments
nur im 4. Quartal
voucher
Daten an IWD übermittelt
Andere Formulare wie vorher bearbeiten
Scheck für IWD
Scheck für IDR&F
Bank
Scheck für IWD verbuchen
IDR&F
Zahlung an Bank weiterleiten
IWD
Daten empfangen und aufsplitten
STAWRS State Software
Daten wie oben
EDI-Nachricht
941
EDI-Nachricht
Verified Summary of Payments
nur im 4. Quartal
Persönliche Daten Arbeitnehmer
Steuerdaten Arbeitnehmer
Liste der Arbeitnehmer
Employer's Contribution and Payroll Report
Anmerkung: Das Weitersenden des VSP an IDR&F wurde nicht mehr getestet.
Daten empfangen
IRS
Daten automatisch erfassen
IRS Backend systeme
Daten über Arbeitgeber
Persönliche Daten Arbeitnehmer
Steuerdaten Arbeitnehmer
Steuersumme
EDI-Nachricht
941
Fehlerberichtigung
FITW und FICA erhoben
Daten empfangen (Formular und Daten auf Diskette)
Auftragnehmer von IWD
Daten erfassen
Mainframe Anwendung (CICS, MVS)
Daten über Arbeitgeber
Statistische Informationen
Steuersumme
Persönliche Daten Arbeitnehmer
Steuerdaten Arbeitnehmer
Employer's Contribution and Payroll Report
Liste der Arbeitnehmer
Auftragnehmer von IWD
Fehlerberichtigung
Auftragnehmer von IWD
Übermittlung der Daten IWD im ICESA-Format
UI-Meldung erfolgt