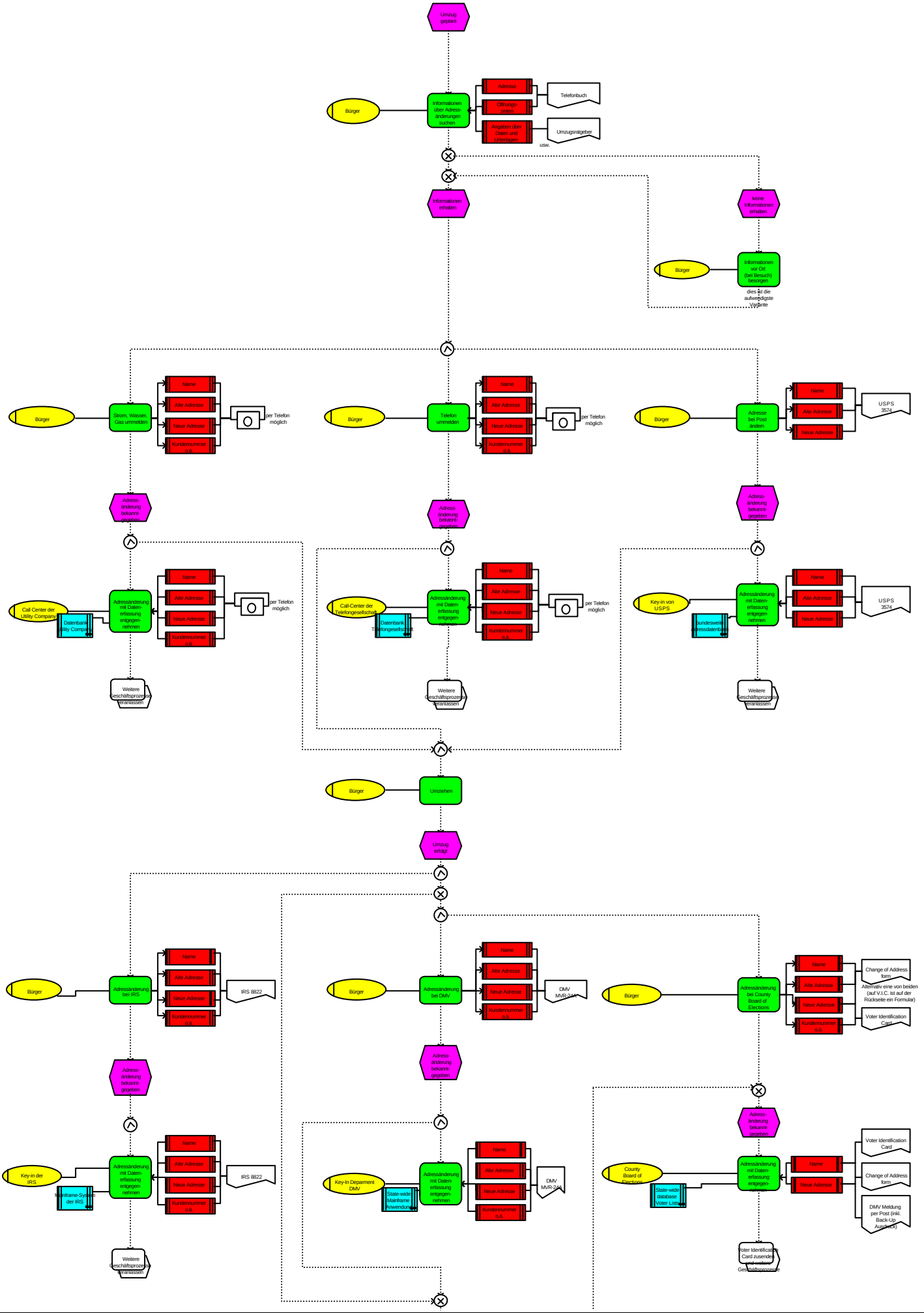
Umzug geplant
Bürger
Informationen über Adress-änderungen suchen
Adresse
Öffnungs-zeiten
Angaben über Daten und Unterlagen
Telefonbuch
Umzugsratgeber
usw.
Informationen erhalten
keine Informationen erhalten
Bürger
Informationen vor Ort (bei Besuch) besorgen
dies ist die aufwendigste Variante
Bürger
Strom, Wasser, Gas ummelden
Name
Alte Adresse
Neue Adresse
Kundennummer o.ä.
per Telefon möglich
Bürger
Telefon ummelden
Name
Alte Adresse
Neue Adresse
Kundennummer o.ä.
per Telefon möglich
Bürger
Adresse bei Post ändern
Name
Alte Adresse
Neue Adresse
USPS 3574
Adress-änderung bekannt-gegeben
Adress-änderung bekannt-gegeben
Adress-änderung bekannt-gegeben
Call Center der Utility Company
Datenbank Utility Company
Adressänderung mit Daten-erfassung entgegen-nehmen
Name
Alte Adresse
Neue Adresse
Kundennummer o.ä.
per Telefon möglich
Call-Center der Telefongesellschaft
Datenbank Telefongesellschaft
Adressänderung mit Daten-erfassung entgegen-nehmen
Name
Alte Adresse
Neue Adresse
Kundennummer o.ä.
per Telefon möglich
Key-in von USPS
bundesweite Adressdatenbank
Adressänderung mit Daten-erfassung entgegen-nehmen
Name
Alte Adresse
Neue Adresse
USPS 3574
Weitere Geschäftsprozesse veranlassen
Weitere Geschäftsprozesse veranlassen
Weitere Geschäftsprozesse veranlassen
Bürger
Umziehen
Umzug erfolgt
Bürger
Adressänderung bei IRS
Name
Alte Adresse
Neue Adresse
Kundennummer o.ä.
IRS 8822
Bürger
Adressänderung bei DMV
Name
Alte Adresse
Neue Adresse
Kundennummer o.ä.
DMV MVR-244
Bürger
Adressänderung bei County Board of Elections
Name
Alte Adresse
Neue Adresse
Kundennummer o.ä.
Change of Address form
Alternativ eine von beiden (auf V.I.C. ist auf der Rückseite ein Formular)
Voter Identification Card
Adress-änderung bekannt-gegeben
Adress-änderung bekannt-gegeben
Adress-änderung bekannt-gegeben
Key-in der IRS
Mainframe-System der IRS
Adressänderung mit Daten-erfassung entgegen-nehmen
Name
Alte Adresse
Neue Adresse
Kundennummer o.ä.
IRS 8822
Key-In Deparment DMV
State-wide Mainframe Anwendung
Adressänderung mit Daten-erfassung entgegen-nehmen
Name
Alte Adresse
Neue Adresse
Kundennummer o.ä.
DMV MVR-244
County Board of Elections
State-wide database Voter Lists
Adressänderung mit Daten-erfassung entgegen-nehmen
Name
Neue Adresse
Voter Identification Card
Change of Address form
DMV Meldung per Post (inkl. Back-Up Ausdruck)
Voter Identification Card zusenden
Weitere Geschäftsprozesse veranlassen
Weitere Geschäftsprozesse veranlassen

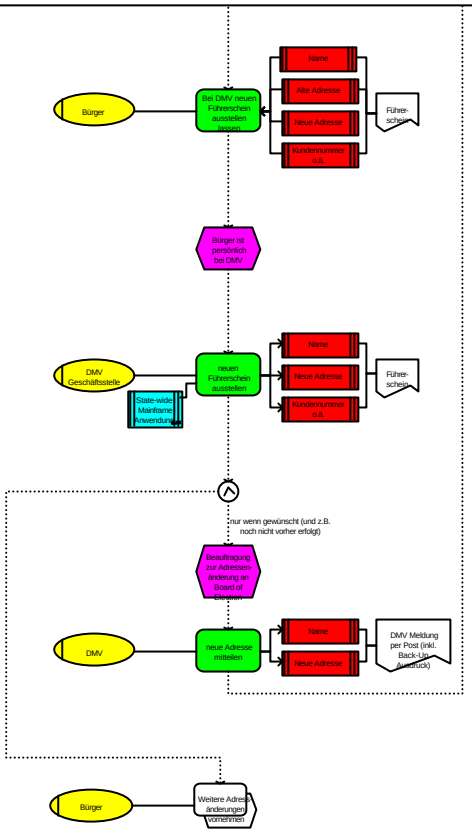
Bürger
Bei DMV neuen Führerschein ausstellen lassen
Name
Alte Adresse
Neue Adresse
Kundennummer o.ä.
Führer-schein
Bürger ist persönlich bei DMV
DMV Geschäftsstelle
State-wide Mainframe Anwendung
neuen Führerschein ausstellen
Name
Neue Adresse
Kundennummer o.ä.
Führer-schein
nur wenn gewünscht (und z.B. noch nicht vorher erfolgt)
Beauftragung zur Adressen-änderung an Board of Elections
DMV
neue Adresse mitteilen
Name
Neue Adresse
DMV Meldung per Post (inkl. Back-Up Ausdruck)
Bürger
Weitere Adresse änderungen vornehmen