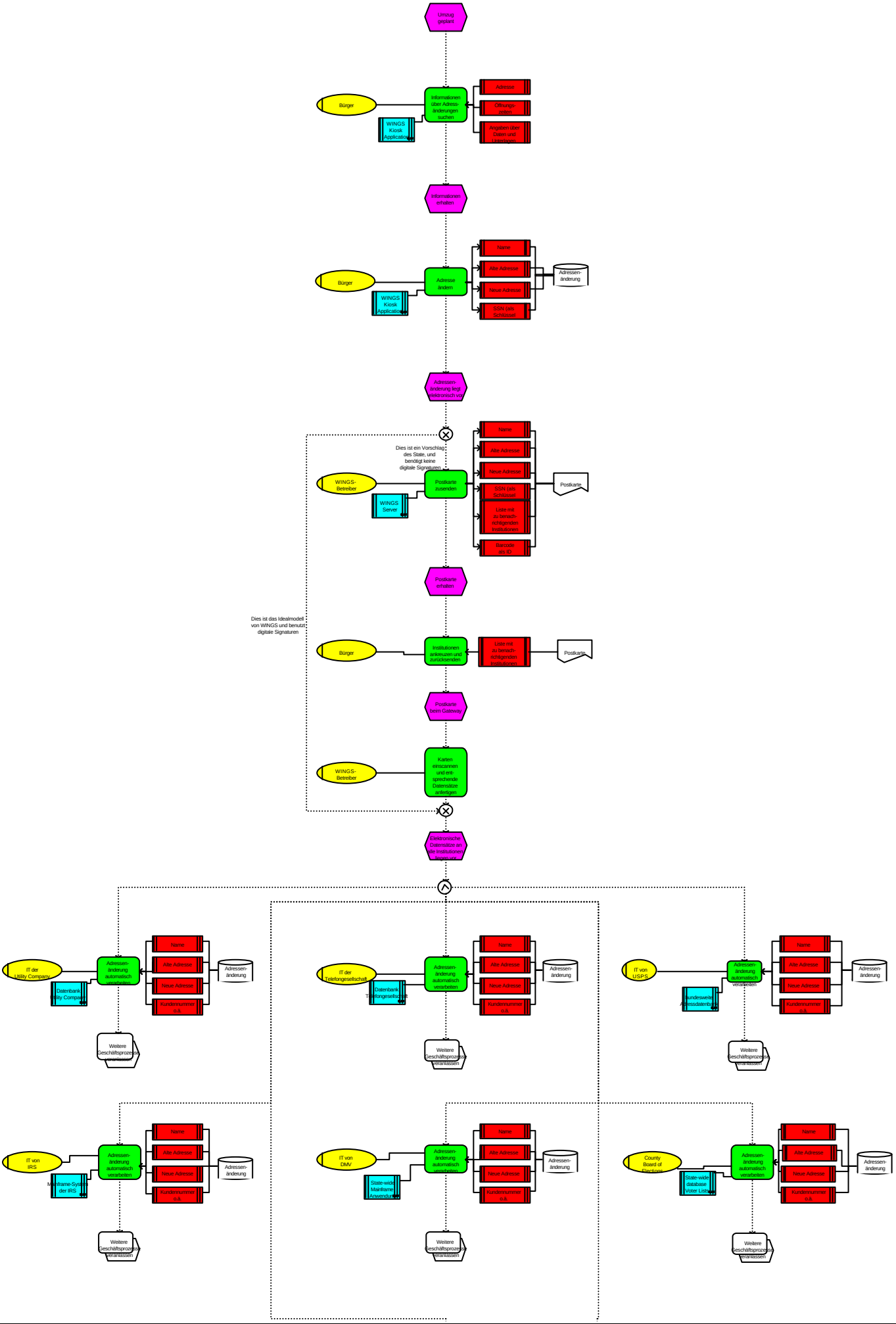
Umzug geplant
Bürger
Informationen über Adress-änderungen suchen
WINGS Kiosk Application
Adresse
Öffnungs-zeiten
Angaben über Daten und Unterlagen
Informationen erhalten
Bürger
Adresse ändern
WINGS Kiosk Application
Name
Alte Adresse
Neue Adresse
SSN (als Schlüssel
Adressen-änderung
Adressen-änderung liegt elektronisch vor
Dies ist ein Vorschlag des State, und benötigt keine digitale Signaturen
WINGS-Betreiber
Postkarte zusenden
WINGS Server
Name
Alte Adresse
Neue Adresse
SSN (als Schlüssel
Liste mit zu berach-richtigenden Institutionen
Barcode als ID
Postkarte
Postkarte erhalten
Dies ist das Idealmodell von WINGS und benutzt digitale Signaturen
Bürger
Institutionen ankreuzen und zurücksenden
Liste mit zu berach-richtigenden Institutionen
Postkarte
Postkarte beim Gateway
WINGS-Betreiber
Karten einscannen und ent-sprechende Datensätze anfertigen
Elektronische Datensätze an alle Institutionen liegen vor
IT der Utility Company
Adressen-änderung automatisch verarbeiten
Datenbank Utility Company
Name
Alte Adresse
Neue Adresse
Kundennummer o.ä.
Adressen-änderung
Weitere Geschäftsprozesse veranlassen
IT der Telefongesellschaft
Adressen-änderung automatisch verarbeiten
Datenbank Telefongesellschaft
Name
Alte Adresse
Neue Adresse
Kundennummer o.ä.
Adressen-änderung
Weitere Geschäftsprozesse veranlassen
IT von USPS
Adressen-änderung automatisch verarbeiten
Bundesweite Adressdatenbank
Name
Alte Adresse
Neue Adresse
Kundennummer o.ä.
Adressen-änderung
Weitere Geschäftsprozesse veranlassen
IT von IRS
Adressen-änderung automatisch verarbeiten
Mainframe-System der IRS
Name
Alte Adresse
Neue Adresse
Kundennummer o.ä.
Adressen-änderung
Weitere Geschäftsprozesse veranlassen
IT von DMV
Adressen-änderung automatisch verarbeiten
State-wide Mainframe Anwendung
Name
Alte Adresse
Neue Adresse
Kundennummer o.ä.
Adressen-änderung
Weitere Geschäftsprozesse veranlassen
County Board of Elections
Adressen-änderung automatisch verarbeiten
State-wide Database Voter Lists
Name
Alte Adresse
Neue Adresse
Kundennummer o.ä.
Adressen-änderung
Weitere Geschäftsprozesse veranlassen

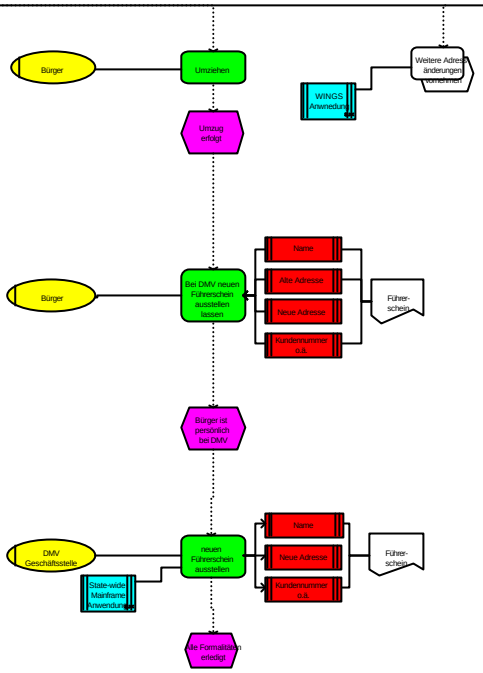
Bürger
Umziehen
Weitere Adressänderungen vornehmen
WINGS Anwendung
Umzug erfolgt
Bürger
Bei DMV neuen Führerschein ausstellen lassen
Name
Alte Adresse
Neue Adresse
Kundennummer o.ä.
Führer-schein
Bürger ist persönlich bei DMV
DMV Geschäftsstelle
State-wide Mainframe Anwendung
neuen Führerschein ausstellen
Name
Neue Adresse
Kundennummer o.ä.
Führer-schein
Alle Formalitäten erledigt