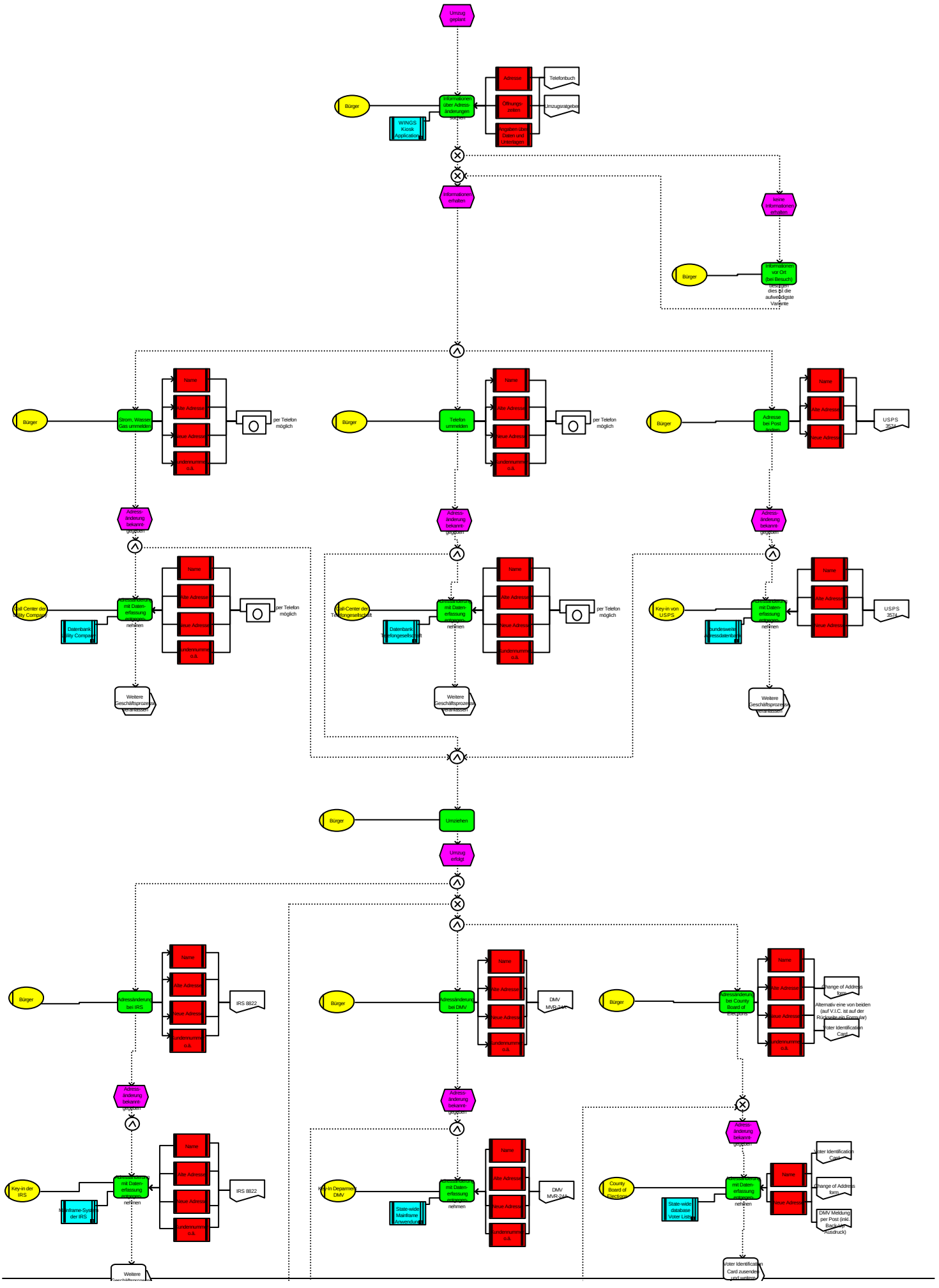
Umzug geplant
Bürger
Informationen über Adress-änderungen sagen
WINGS Kiosk Application
Adresse
Öffnungs-zeiten
Angaben über Daten und Unterlagen
Telefonbuch
Umzugsratgeber
Informationen erhalten
keine Informationen erhalten
Bürger
Informationen vor Ort (bei Besuch) besagen
dies ist die aufwendigste Variante
Bürger
Strom, Wasser, Gas ummelden
Name
Alte Adresse
Neue Adresse
Kundennummer o.ä.
per Telefon möglich
Bürger
Telefon ummelden
Name
Alte Adresse
Neue Adresse
Kundennummer o.ä.
per Telefon möglich
Bürger
Adresse bei Post ändern
Name
Alte Adresse
Neue Adresse
USPS 3574
Adress-änderung bekannt gegeben
Adress-änderung bekannt gegeben
Adress-änderung bekannt gegeben
Call Center der Utility Company
Adressänderung mit Daten-erfassung entgegen-nehmen
Datenbank Utility Company
Name
Alte Adresse
Neue Adresse
Kundennummer o.ä.
per Telefon möglich
Weitere Geschäftsprozesse anstossen
Call-Center der Telefongesellschaft
Adressänderung mit Daten-erfassung entgegen-nehmen
Datenbank Telefongesellschaft
Name
Alte Adresse
Neue Adresse
Kundennummer o.ä.
per Telefon möglich
Weitere Geschäftsprozesse anstossen
Key-in von USPS
Adressänderung mit Daten-erfassung entgegen-nehmen
Bundesweite Adressdatenbank
Name
Alte Adresse
Neue Adresse
USPS 3574
Weitere Geschäftsprozesse anstossen
Bürger
Umziehen
Umzug erfolgt
Bürger
Adressänderung bei IRS
Name
Alte Adresse
Neue Adresse
Kundennummer o.ä.
IRS 8822
Bürger
Adressänderung bei DMV
Name
Alte Adresse
Neue Adresse
Kundennummer o.ä.
DMV MVR-44A
Bürger
Adressänderung bei County Board of Elections
Name
Alte Adresse
Neue Adresse
Kundennummer o.ä.
Change of Address form
Alternativ eine von beiden (auf V.I.C. ist auf der Rückseite ein Formular)
Voter Identification Card
Adress-änderung bekannt gegeben
Adress-änderung bekannt gegeben
Adress-änderung bekannt gegeben
Key-in der IRS
Adressänderung mit Daten-erfassung entgegen-nehmen
Mainframe-System der IRS
Name
Alte Adresse
Neue Adresse
Kundennummer o.ä.
IRS 8822
Key-in Deparment DMV
Adressänderung mit Daten-erfassung entgegen-nehmen
State-wide Mainframe Anwendung
Name
Alte Adresse
Neue Adresse
Kundennummer o.ä.
DMV MVR-44A
County Board of Elections
Adressänderung mit Daten-erfassung entgegen-nehmen
State-wide database Voter Listing
Name
Neue Adresse
Voter Identification Card
Change of Address form
DMV Meldung per Post (inkl. Back-up Ausdruck)
Voter Identification Card zusenden und weitere

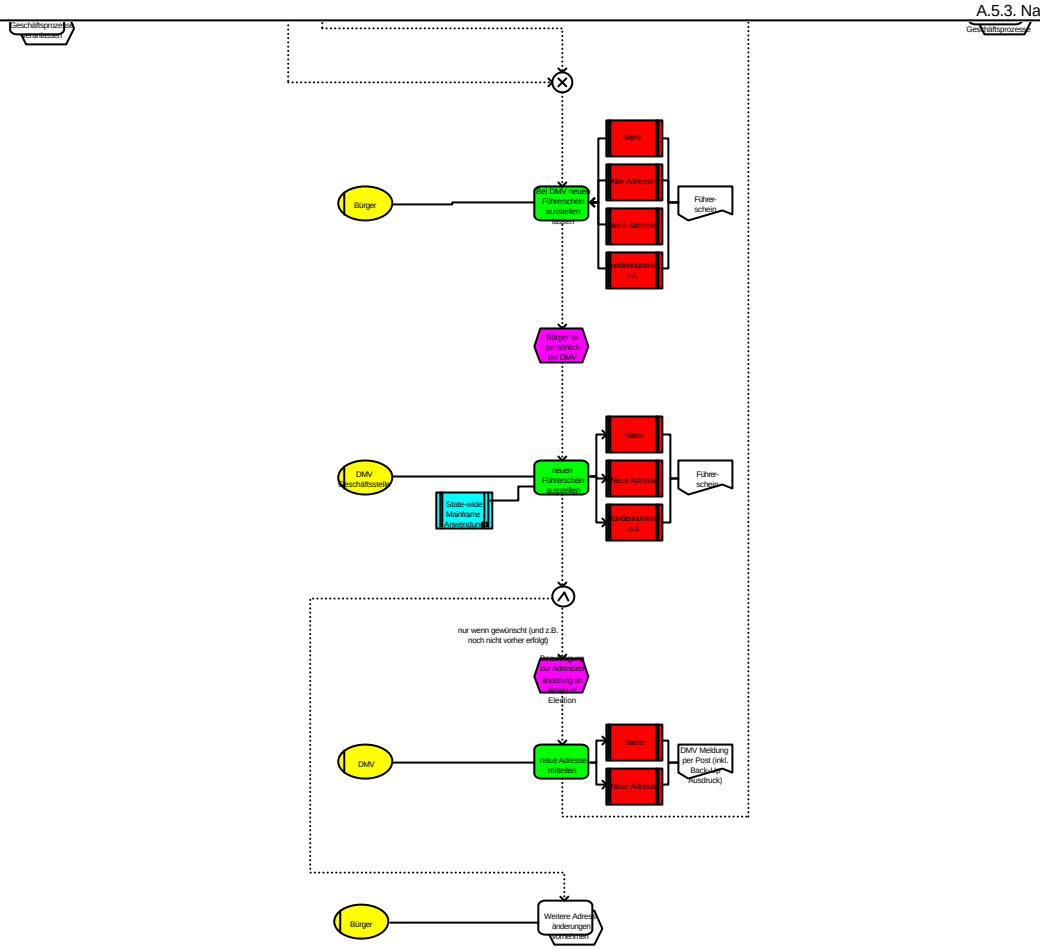
Geschäftsprozess veranlassen
Geschäftsprozess
Bürger
bei DMV neuen Führerschein ausstellen lassen
Name
Alte Adresse
Neue Adresse
Kundennummer o.Ä.
Führer-schein
Bürger ist persönlich bei DMV
DMV Geschäftsstelle
neuen Führerschein ausstellen
State-wide Mainframe Anwendung
Name
Neue Adresse
Kundennummer o.ä.
Führer-schein
nur wenn gewünscht (und z.B. noch nicht vorher erfolgt)
Zur Adressänderung an Bewegungsmelderin
Election
DMV
neue Adresse mitteilen
Name
Neue Adresse
DMV Meldung per Post (inkl. Barcode-Ausdruck)
Bürger
Weitere Adressänderungen vornehmen